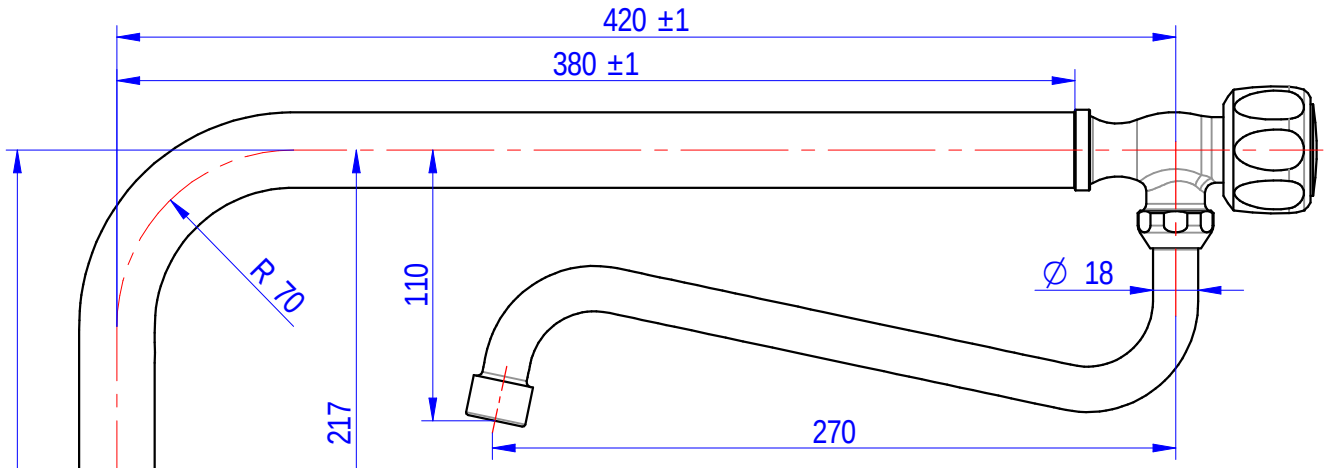

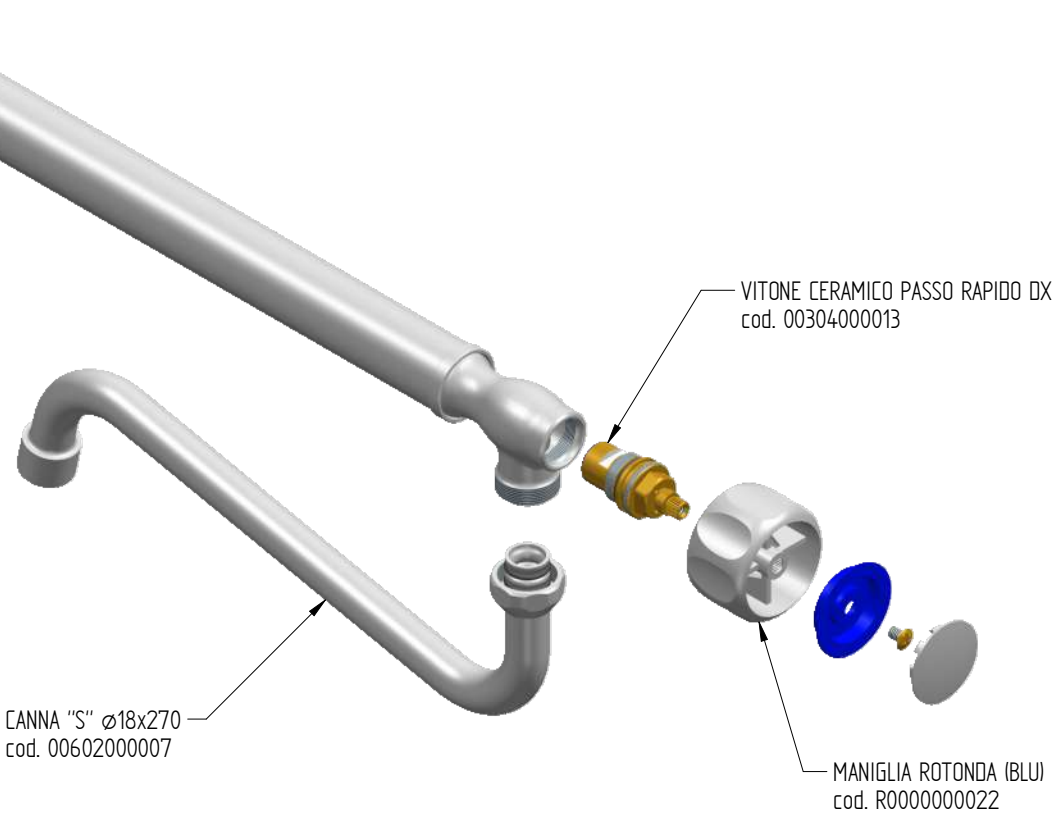

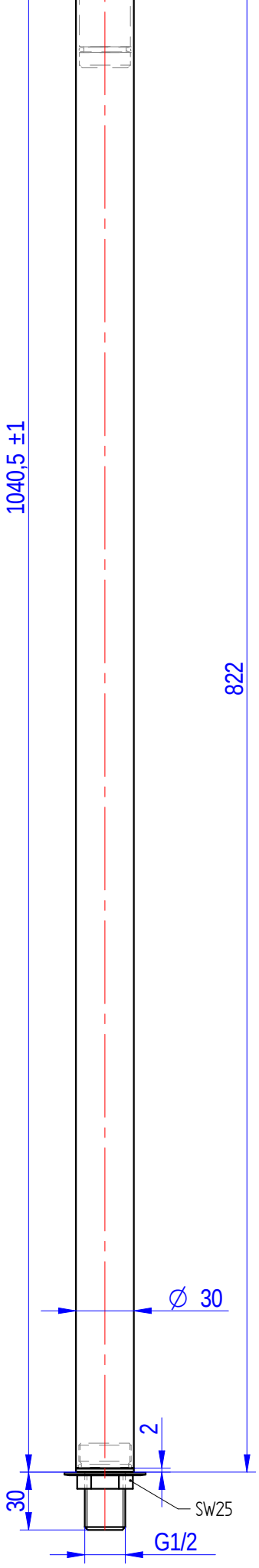

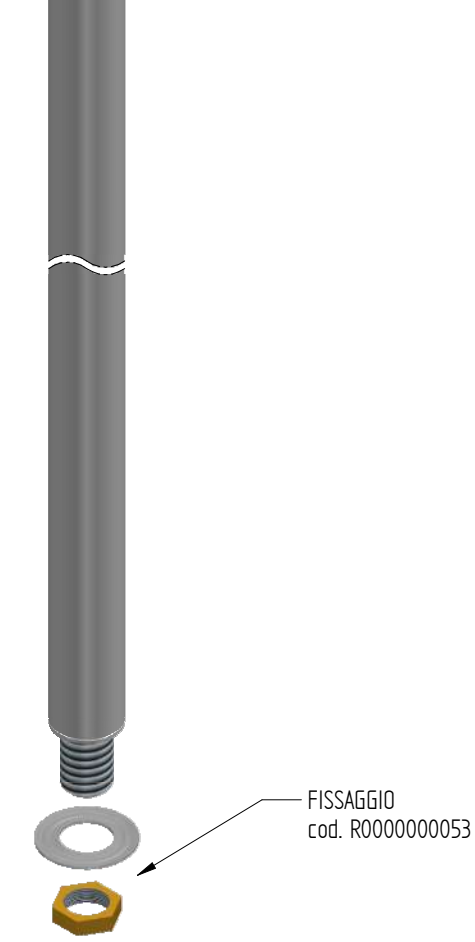

PORTATA : 12 L/min a 3,5 BAR

Quote senza tolleranza secondo norma **UNI-EN-22768-1-m**		DENOMINAZIONE: RUBINETTO MONOFORO A BANDIERA H1040 MAN. ROTONDA, CANNA S ø18x270, ATTACCO G1/2"	CODICE: OLIMP0008
FORMATO: A3	Proiezione Europea		PESO: 2,88 Kg
DATA: 25/02/2025	SCALA: 1:4		
DISEGNATO: PICCOLO M.			
APPROVATO: PICCOLO M.			

MONOLITH
DESIGN AND TECHNOLOGICAL RESEARCH FOR WATER
VIA DELL'ARTIGIANO 10 , 31050 MONASTIER di TREVISO (TV) tel: 0422 842157 - fax: 0422 708978

DISEGNO ESEGUITO CON CAD - VIETATE LE MODIFICHE MANUALI

Rev. 00